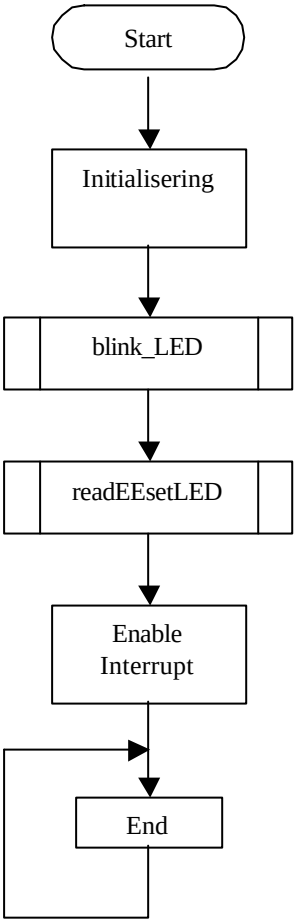
Start
Initialisering
blink_LED
readEEsetLED
Enable Interrupt
End

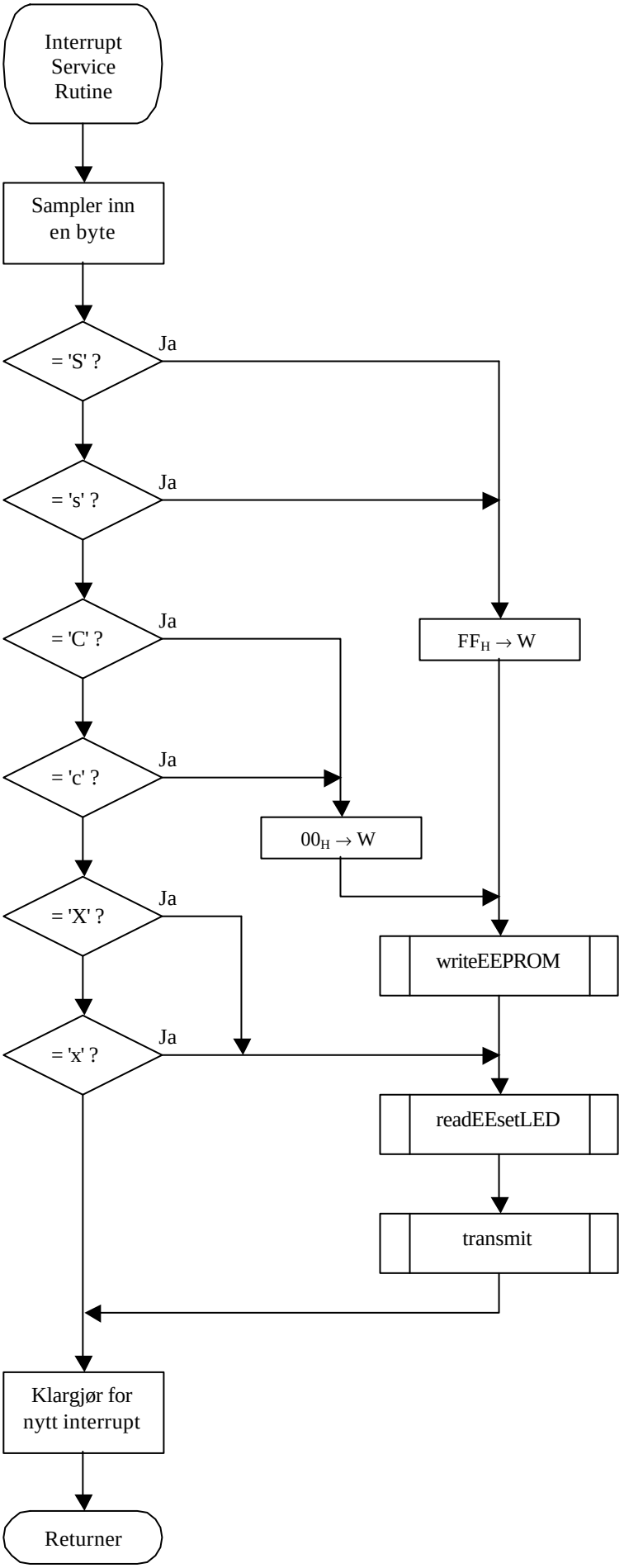
Interrupt Service Rutine
Sampler inn en byte
= 'S' ?
Ja
= 's' ?
Ja
= 'C' ?
Ja
FF$_H$ → W
= 'c' ?
Ja
00$_H$ → W
= 'X' ?
Ja
writeEEPROM
= 'x' ?
Ja
readEEsetLED
transmit
Klargjør for nytt interrupt
Returner

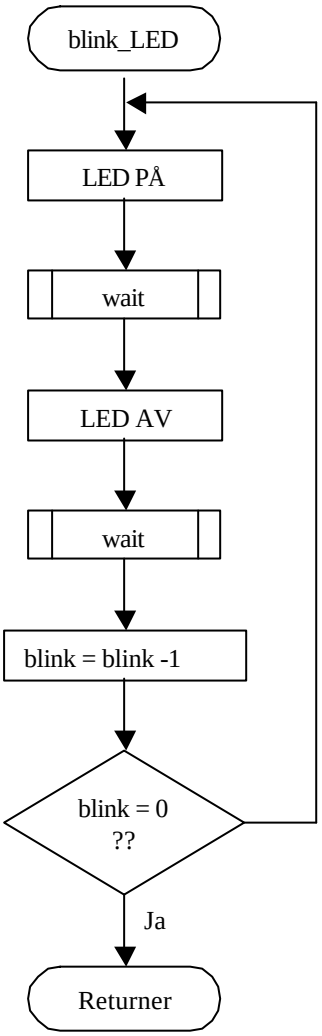
blink_LED
LED PÅ
wait
LED AV
wait
blink = blink -1
blink = 0
??
Ja
Returner

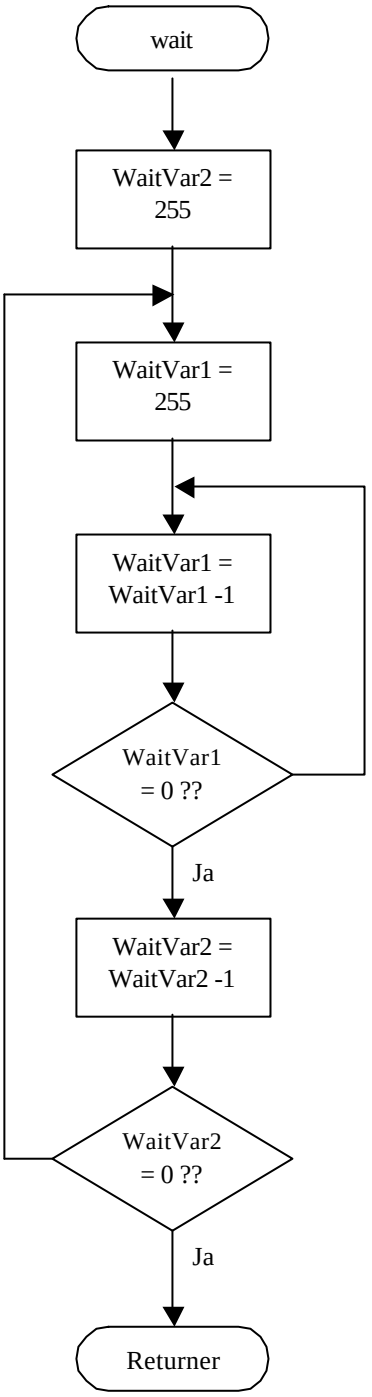
wait
WaitVar2 =
255
WaitVar1 =
255
WaitVar1 =
WaitVar1 -1
WaitVar1
= 0 ??
Ja
WaitVar2 =
WaitVar2 -1
WaitVar2
= 0 ??
Ja
Returner

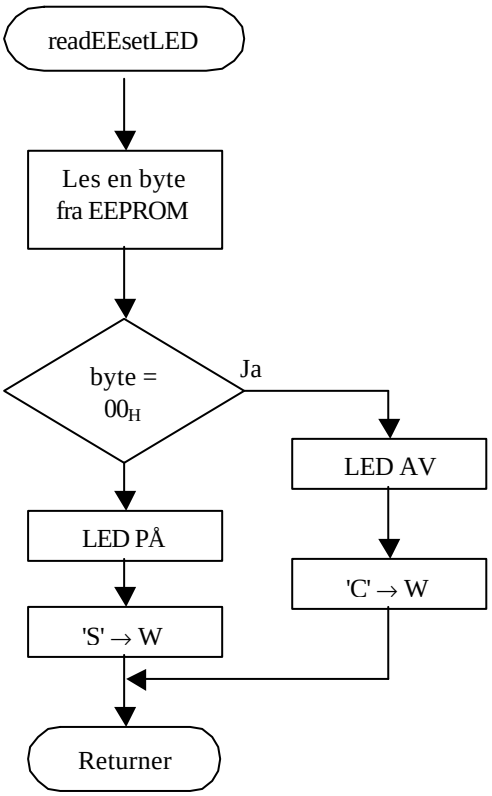
readEEsetLED
Les en byte
fra EEPROM
byte =
00H
Ja
LED AV
LED PÅ
'C' → W
'S' → W
Returner

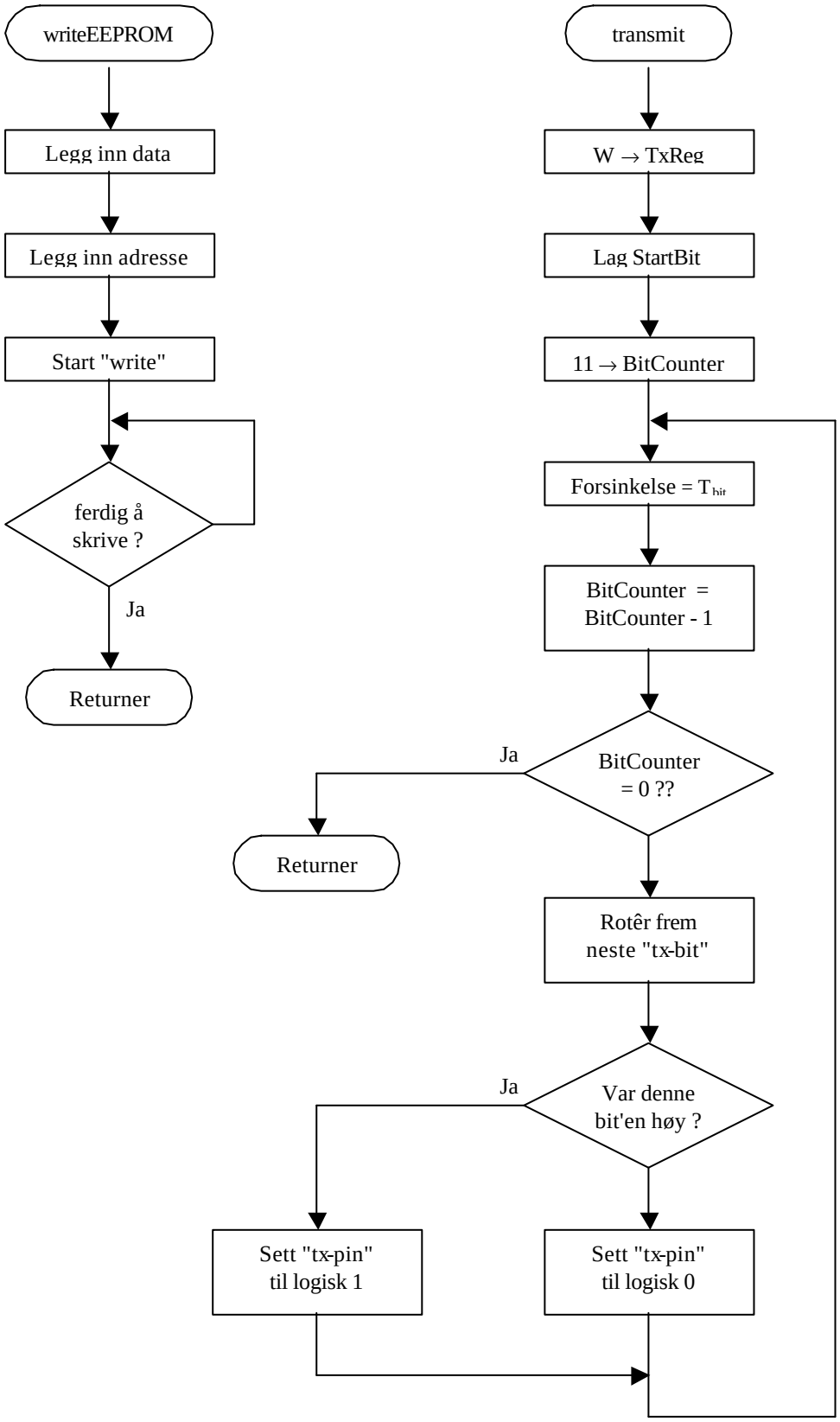
writeEEPROM
Legg inn data
Legg inn adresse
Start "write"
ferdig å skrive ?
Ja
Returner
transmit
W → TxReg
Lag StartBit
11 → BitCounter
Forsinkelse = T bit
BitCounter = BitCounter - 1
BitCounter = 0 ??
Ja
Returner
Rotêr frem neste "tx-bit"
Var denne bit'en høy ?
Ja
Sett "tx-pin" til logisk 1
Sett "tx-pin" til logisk 0